GR_030

Ножницы для резки листового металла, баков и резервуаров

1. Подвеска с болтовым креплением.
2. Гидравлическое вращение на 360° с несколькими двигателями.
3. Гидроцилиндр, установленный в обратном положении. Защищённый шток внутри корпуса ножниц.
4. Быстрый клапан.
5. Корпус из износостойких сталей с высокими пределами текучести.

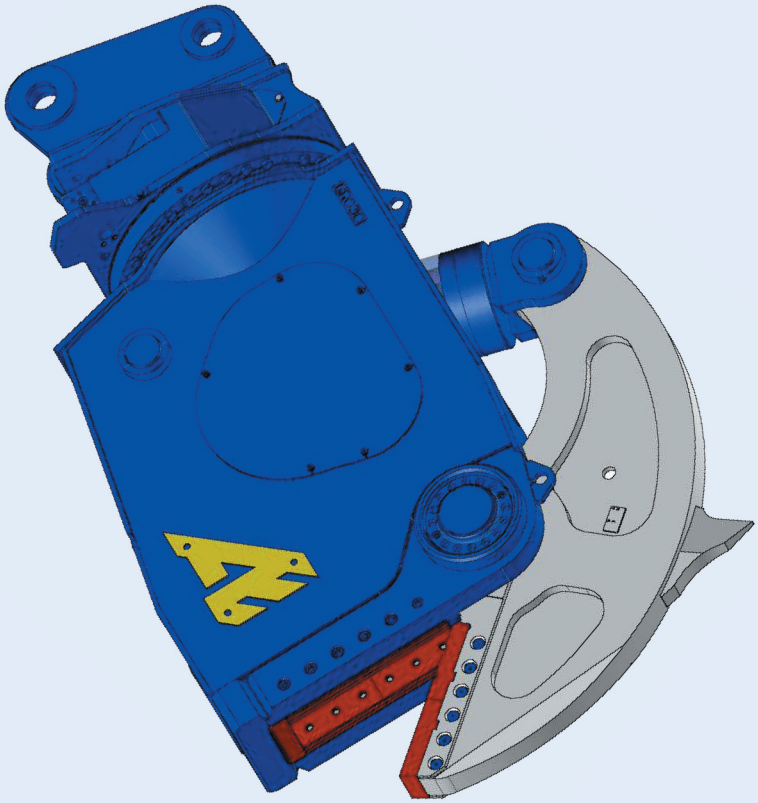

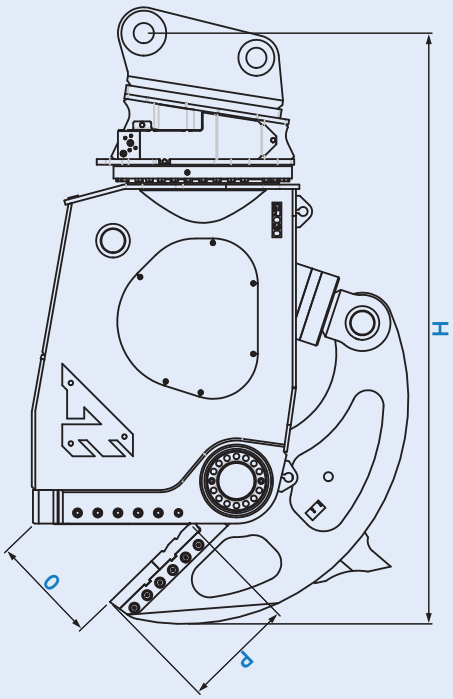

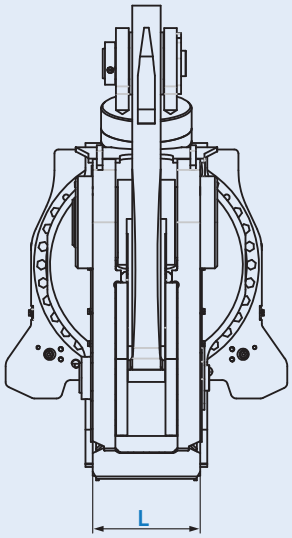

Модель		H	O	P	L	F1	F2				время отк/закр*	360°		
	Кг	мм	мм	мм	мм	т	т	мм	бар	л/мин	сек	бар	л/мин	т
GR-030	2 980	2 631	483	500	380	490	148	30	380 макс	400 макс	3,3	140	28/40	26/39

Вес (±3%) указан с учетом подвески на рукоять.

www.arden-equipment.ru
ООО «АРДЕН ЭКВИПМЕНТ ВОСТОК» – 109029, г. Москва, Михайловский проезд, д. 3, стр. 66 – Тел. 8 495 660 20 17

708A - Yak@print - Tél. 03.24.52.66.68 - 12/2015