BR2500

Рельсолом

1. Подвеска с болтовым креплением.
2. Гидравлическое вращение на 360°.
3. Два полностью защищённых гидроцилиндра, установленных в обратном положении.
4. Корпус из антиабразивной стали с высоким пределом текучести.
5. Челюсти разработаны для поломки рельс стандарта Российской федерации Р65.
6. Сменные ножи.

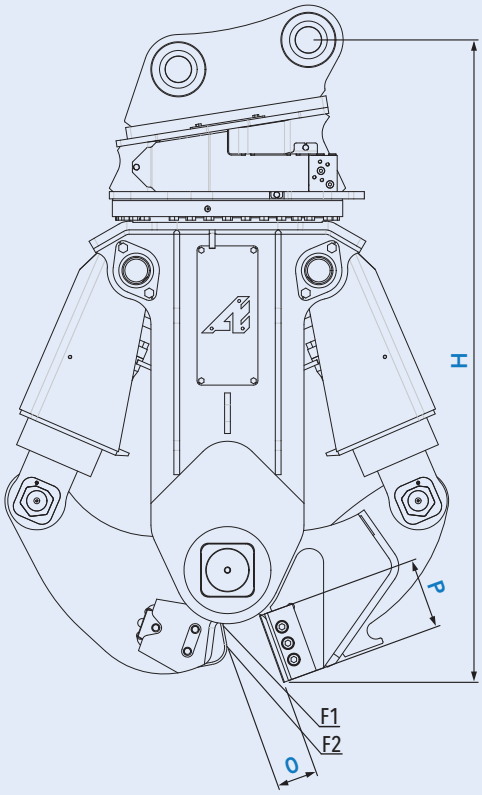

Модель		H	O	P	F1	F2			"время отк/закр"	360°		
	Кг	мм	мм	мм	т	т	бар	л/мин	сек	бар	л/мин	т
BR2500	2 760	2 215	140	200	505	365	380 макс	400 макс	4,5	140	28/40	26/37

Вес (±3%) указан без учета подвески с болтовым креплением.

www.arden-equipment.ru
ООО «АРДЕН ЭКВИПМЕНТ ВОСТОК» – 109029, г. Москва, Михайловский проезд, д. 3, стр. 66 – Тел. 8 495 660 20 17

718A - Yak@print - Tél.03.24.52.66.68 - 12/2015