PB

Захват для леса

1. Кардан и серьга.
2. Двигатель с зубчатым венцом обеспечивает вращение на 360°.
3. Корпус из прочной стали с высокими пределами текучести.
4. 2 гидроцилиндра с защищенными штоками.
5. Оси подвержены высокочастотно обработке.
6. Захват изготовлен из износостойкой стали.
7. Синхронизация челюстей на моделях от PB453 до 703.

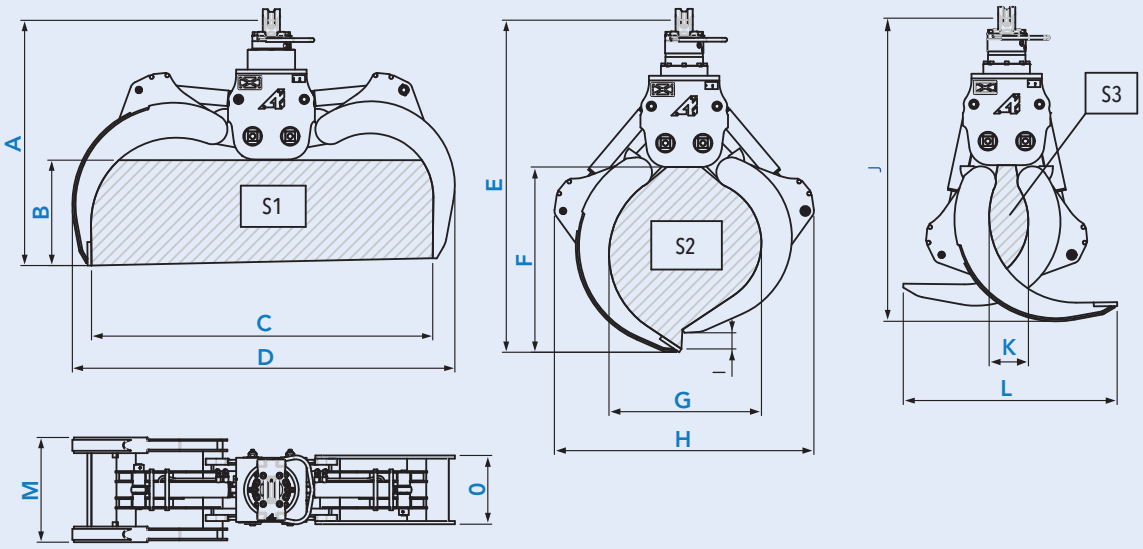

		A	B	C	D	E	F	G	H	I	J	K	L	M	O	S1	S2	S3
	Kг	мм	мм	мм	мм	мм	мм	мм	мм	мм	мм	мм	мм	мм	мм	dm²	dm²	dm²
JPB453C075	940	1 585	680	2 180	2 445	2 100	1 185	975	1 660	100	1 910	250	1 365	670	440	140	75	12
JPB453C100	990	1 710	800	2 470	2 735	2 285	1 380	1 090	1 670	100	2 060	265	1 615	670	440	190	100	14
JPB553L130	1 520	1 743	812	2 671	2 972	2 308	1 377	1 366	1 755	100	2 182	306	1 777	920	800	250	130	18
JPB553L150	1 585	1 813	882	2 760	3 098	2 393	1 462	1 500	1 919	100	2 243	330	1 937	920	800	285	150	20
JPB604L160	1 835	1 936	977	2 811	3 080	2 669	1 457	1 563	2 094	100	2 345	331	2 198	920	800	300	160	20
JPB604L200	1 950	2 016	1 017	3 141	3 427	2 845	1 616	1 717	2 132	115	2 539	366	2 362	920	800	360	200	30
JPB654J250	2 490	2 083	1 029	3 612	3 996	2 962	1 908	1 920	2 389	0	-	-	-	870	870	420	250	-
JPB703J310	2 920	3 251	950	3 800	4 227	3 119	1 877	2 092	2 788	0	-	-	-	870	870	360	310	-

		360°				
	т	л/мин	бар	л/мин	бар	т	Пересекающиеся челюсти
PB453R101	10	10/15	140	55/115	320	13 / 22	Да
PB553R151	15	15/20	140	55/115	320	23 / 30	Да
PB604R251	25	15/20	140	100/200	350	27 / 40	Да
PB654R251	25	15/20	140	125/250	350	35 / 45	нет
PB703R251	25	15/20	140	150/200	350	39 / 53	нет

Цепь для фиксации брёвен.

www.arden-equipment.ru
ООО «АРДЕН ЭКВИПМЕНТ ВОСТОК» – 109029, г. Москва, Михайловский проезд, д. 3, стр. 66 – Тел. 8 495 660 20 17

760A - Yak@print - Tél. 03.24.52.66.68 - 12/2015