Универсальные ножницы CU350

Гидравлические ножницы для бетона на мини экскаваторы

1. Подвеска с болтовым креплением.
2. Гидравлическое или свободное вращение на 360°.
3. Горизонтальный гидроцилиндр расположен внутри корпуса (полная защита).
4. Корпус из прочной стали с высоким пределом текучести. Оси подвержены высокочастотной обработке.
5. Челюсти изготовлены из стали, имеющие твердость 450 ед. по Бринеллю. Режущие лезвия для арматуры.
6. Реверсивные ножи.
7. Сменные изнашивающиеся части.
8. Держатель челюстей.
9. Быстрая смена челюстей (30 минут с 2мя операторами).

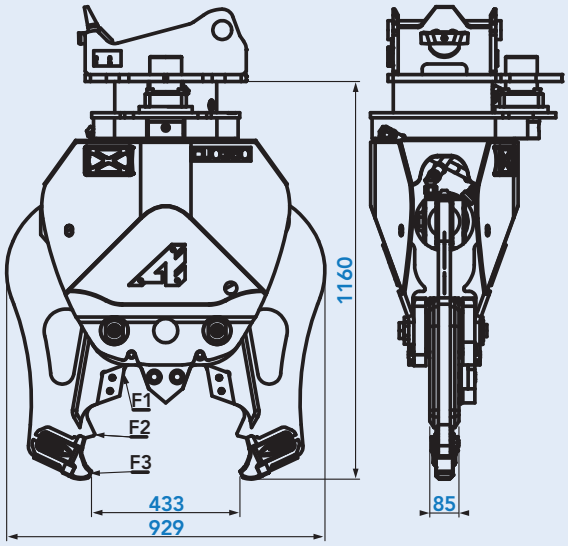

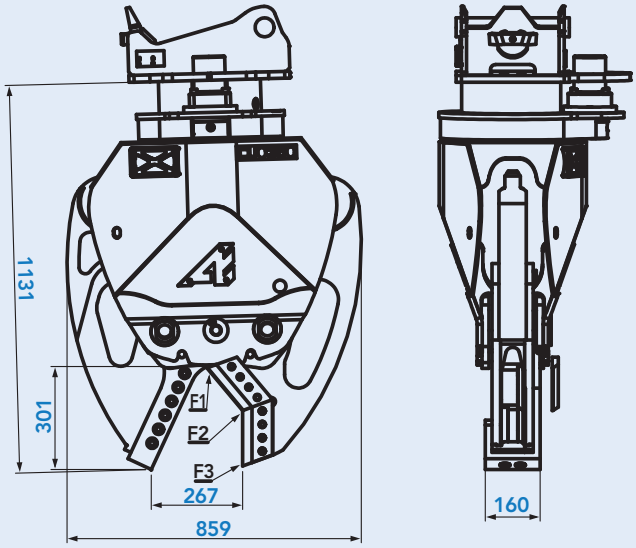

	Кг	F1 т	F2 т	F3 т	360° бар	360° л/мин	бар	л/мин	т
CU350 - CB	370	95	45	32	100	15	270	40/80	3,5/8

	Кг	F1 т	F2 т	F3 т	360° бар	360° л/мин	бар	л/мин	т
CU350 - CF	415	154	62	39	100	15	270	40/80	4/8

	IPE мм	IPN мм	UPN мм	● мм
CU350 - CF	120	100	120	30

Вес (±3%) указан без учета подвески с болтовым креплением.

www.arden-equipment.ru
ООО «АРДЕН ЭКВИПМЕНТ ВОСТОК» – 109029, г. Москва, Михайловский проезд, д. 3, стр. 66 – Тел. 8 495 660 20 17

713A - Yak@print - Tél.:03.24.52.66.68 - 12/2015